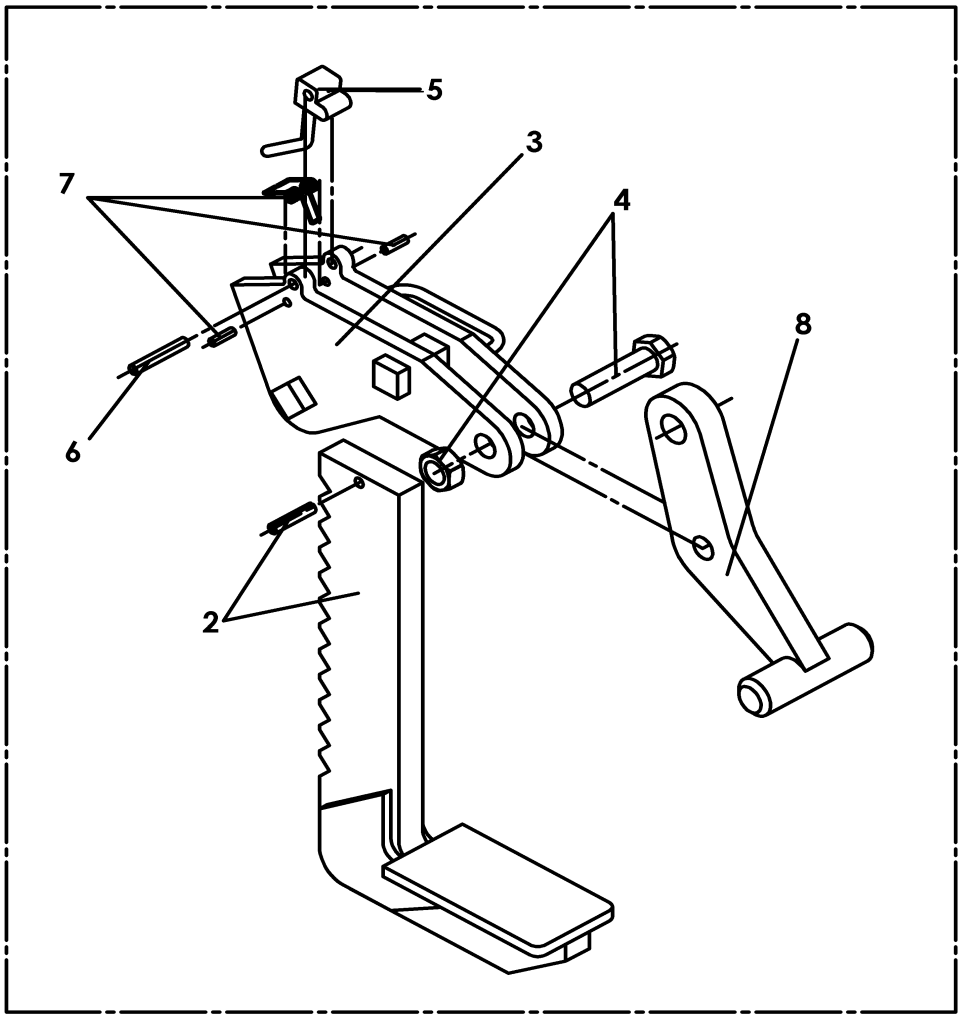
5
3
7
4
8
6
2

Yale

Yale Industrial Products GmbH
D - 42349 Velbert

ERSATZTEILLISTE

DATUM 21.05.2003

NAME : Maas

SEITE:

POS	BEZEICHNUNG	ARTIKELNUMMER														
		TGF 0,3/150	TGF 0,6/150	TGF 1,3/150	TGF 2,3/150	TGF 3,3/150	TGF 5,0/150	TGF 6,6/150	TGF 0,3/250	TGF 0,6/250	TGF 1,3/250	TGF 2,3/250	TGF 3,3/250	TGF 5,0/250	TGF 6,6/250	
2.	Fuß kpl.	50601615	50601616	50601617	50601618	50601619	50601620	50601621	50601622	50601623	50601624	50601625	50601626	50601627	50601628	
	Foot assy.															
3.	Klemmarm kpl.	59000148	59000148	59000148	59000156	59000156	59000163	59000163	59000155	59000155	59000155	59000170	59000170	59000171	59000171	
	lever assy.															
4.	Schraube kpl. (Schraube u. Mutter)	59000150	59000150	59000150	59000158	59000158	59000165	59000165	59000150	59000150	59000150	59000158	59000158	59000165	59000165	
	Bolt cpl. (bolt a. nut)															
5.	Arretierhebel	59000174	59000174	59000174	59000159	59000159	59000166	59000166	59000174	59000174	59000174	59000159	59000159	59000166	59000166	
	lock assy.															
6.	Spannhülse für Arretierhebel	59000152	59000152	59000152	59000160	59000160	59000167	59000167	59000152	59000152	59000152	59000160	59000160	59000167	59000167	
	roll pin															
7.	Schenkelfeder + 2x Spannhülsen	59000153	59000153	59000153	59000161	59000161	59000168	59000168	59000153	59000153	59000153	59000161	59000161	59000168	59000168	
	spring + 2x roll pin															
8.	Klemmhebel kpl.	59000154	59000154	59000154	59000162	59000162	59000169	59000169	59000154	59000154	59000154	59000162	59000162	59000169	59000169	
	clamping lever															
9.	Typenschild Tigrip Ø 45	59000023	59000023	59000023	59000023	59000023	59000023	59000023	59000023	59000023	59000023	59000023	59000023	59000023	59000023	
	type plate Ø 45															