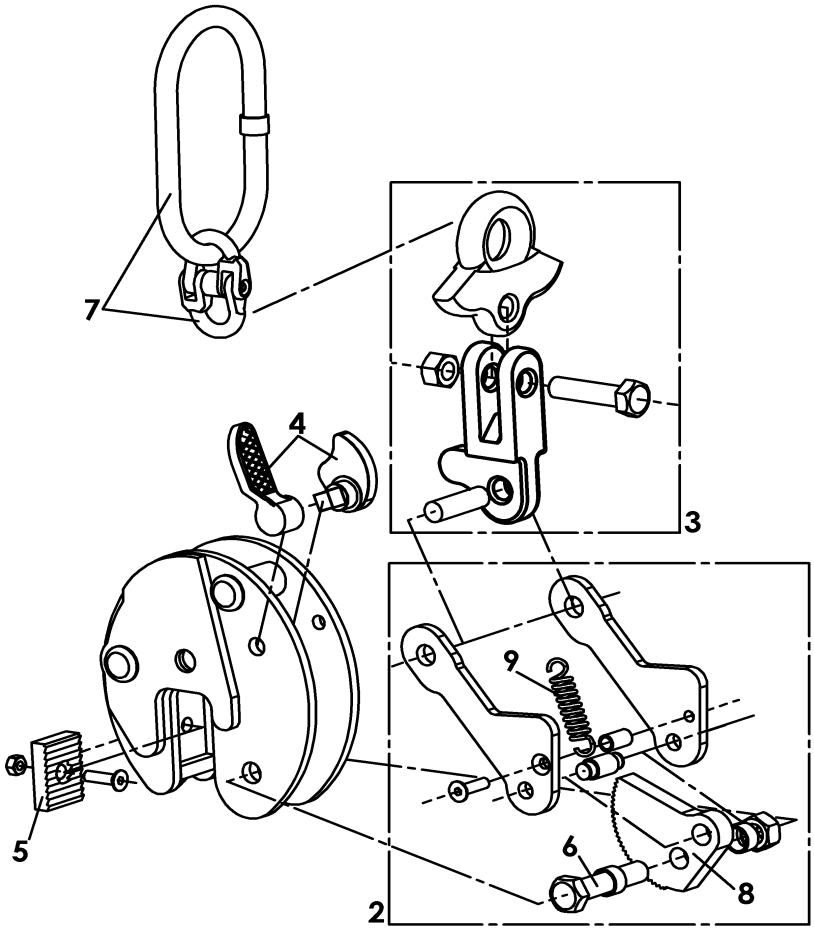
7
4
3
9
5
6
8
2

Yale

Yale Industrial Products GmbH
D - 42349 Velbert

ERSATZTEILLISTE

DATUM 28.04.03

NAME : Maas

SEITE:

POS	BEZEICHNUNG	ARTIKELNUMMER						
		TBS 4,5	**TBS 6,0 S**	**TBS 6,0 L**	**TBS 8 S**	**TBS 8 L**	**TBS10 S**	**TBS 10 L**
2.	Zuglaschen kpl. mit Klemmbacke, Feder, Bolzen und Schraube	59210311	59210311	59210329	59210329	59210329	59210341	59210341
	internal link assy cpl. with jaw, spring, pin and bolt							
3.	Gelenkstück kpl. mit Schraube und Bolzen	59210313	59210331	59210331	59210331	59210331	59210343	59210343
	bell crank cpl. with bolt and pin							
4.	Arretierhebel kpl.	59210315	59210315	59210315	59210315	59210315	59210345	59210345
	lever cpl.							
5.	Festbacke kpl. mit Schraube und Mutter	59210334	59210334	59210334	59210334	59210334	59210346	59210346
	pad cpl.with bolt and nut							
6.	Schraube mit Mutter und Distanzhülsen für Klemmbacke	59210319	59210324	59210324	59210337	59210337	59210349	59210349
	bolt with nut and shell spacer tuble							
7.	Aufhängeöse kpl.	59210312	59210312	59210312	59210330	59210330	59210342	59210342
	hookring cpl.							
8.	Klemmbacke	59210317	59210317	59210335	59210335	59210335	59210347	59210347
	jaw							
9.	Zugfeder	59210318	59210318	59210318	59210318	59210318	59210348	59210348
	spring							
10.	Typenschild Tigrip Ø 70	59000028	59000028	59000028	59000028	59000028	59000028	59000028
	typ plate tigrip Ø 70							
11.	AUF / ZU	59000008 59000009	59000008 59000009	59000008 59000009	59000008 59000009	59000008 59000009	59000008 59000009	59000008 59000009
	oder							
	OPEN / CLOSE	59000010 59000011	59000010 59000011	59000010 59000011	59000010 59000011	59000010 59000011	59000010 59000011	59000010 59000011
	oder							
	O / F	59000012 59000013	59000012 59000013	59000012 59000013	59000012 59000013	59000012 59000013	59000012 59000013	59000012 59000013
12.	TÜV / GS	59000123	59000123	59000123	59000123	59000123	59000123	59000123